BASE LARGE
WIDE BED BASE

ASSEMBLAGE DE LIT
BED BASE ASSEMBLY

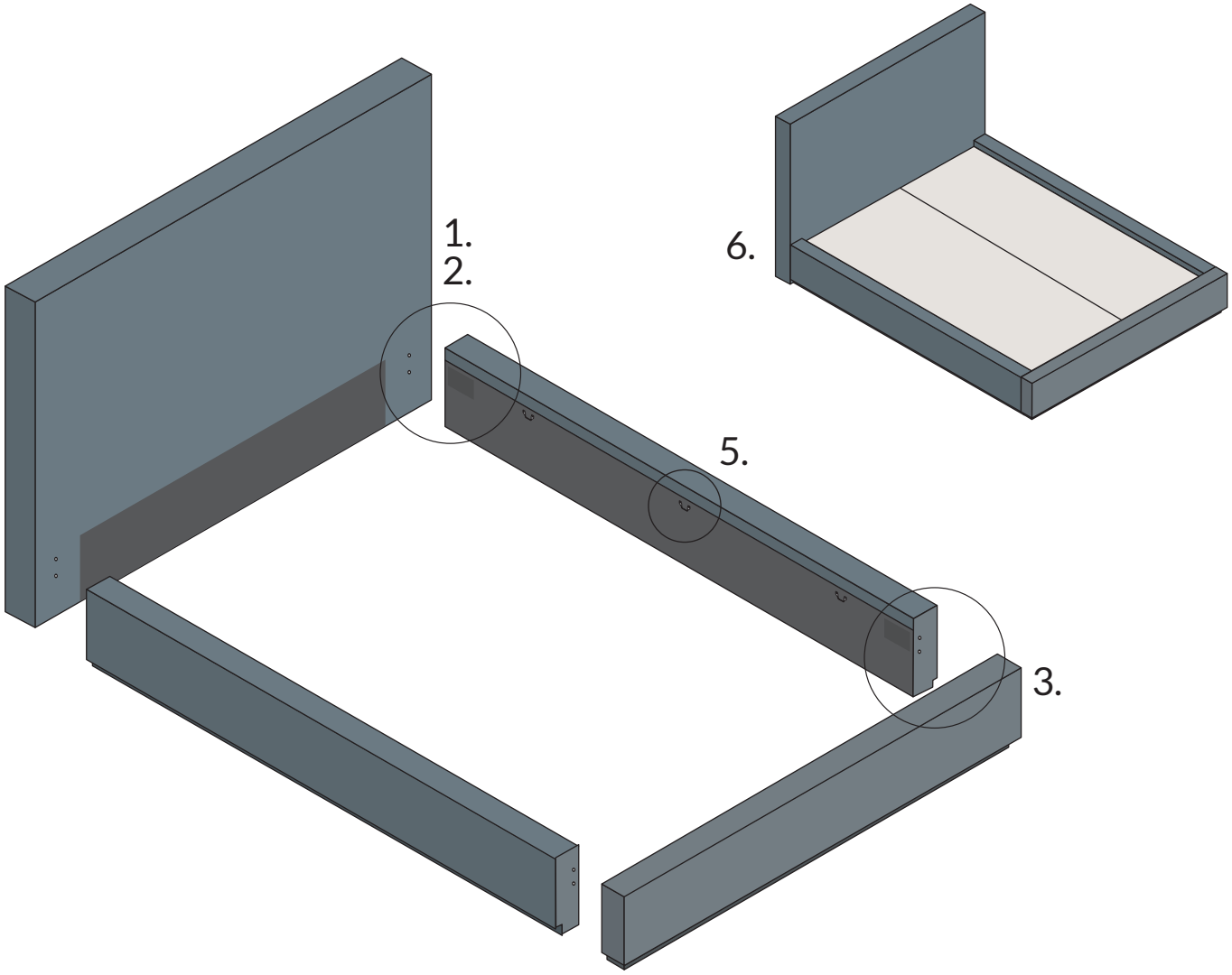

FR QUINCAILLERIE

Qté	Illustration	Description
8		Écrou
8		Rondelle de blocage
8		Petite rondelle
8		Tige filetée
3		Patte de support 5" 3/8
3		Patte de support 8" 3/8
3		Traverse en bois

EN HARDWARE

Qty	Illustration	Description
8		Nut
8		Lock Washer
8		Small Washer
8		Threaded Stud
3		Support Leg 5" 3/8
3		Support Leg 8" 3/8
3		Wood Slat

FR ÉTAPES

1. Placez la tête de lit à l'endroit désiré et insérez 4 tiges filetées dans les trous de celle-ci.
2. Placez les longerons et les fixer à la tête en ajoutant sur les tiges filetées une petite rondelle, une rondelle de blocage et un écrou.
3. Répétez les étapes 1 et 2 pour fixer le pied de lit.
4. Vissez les pattes de support aux traverses en bois.[1]
5. Déposez les traverses en bois sur les étriers en vous assurant de mettre à niveau les pattes en dévissant le niveleur (partie noire) pour qu'elles touchent le sol.[2]
6. Déposez les panneaux en bois particule, puis votre matelas.

1 Si vous voulez encastrer votre matelas, revissez les étriers dans les deux autres trous prévus à cette fin et utilisez les pattes de 5" 3/8. Sinon, utilisez les pattes de 8" 3/8.
Attention! L'écrou en « T » doit être sur le dessus de la latte.
2 Pour éviter de briser les pattes de support, revissez les niveleurs avant de déplacer le lit.

EN STEPS

1. Place the headboard in the desired location and insert 4 threaded studs into the holes of it.
2. Place the side rails and secure them to the headboard by adding a small washer, a lock washer and a nut to the threaded studs.
3. Repeat steps 1 and 2 to secure the footboard.
4. Screw the support legs to the wood slats.[1]
5. Place the wood slats on the brackets and make sure to level the legs by unscrewing the leveller (black wheel) so that the legs touch the floor.[2]
6. Lay down the wooden panels and your mattress.

1 If you want your mattress to be embedded, re-screw the brackets into the two other holes meant for the 5" 3/8. legs. Otherwise, use the 8" 3/8 legs.
Attention! The metal "T" fastener must be on top of the wood slat.
2 To avoid breaking the support legs, re-screw the levellers before moving the bed.

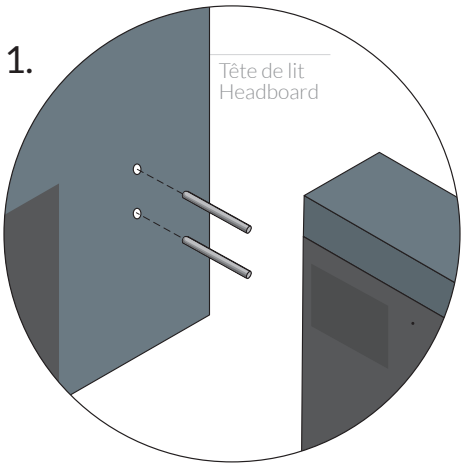

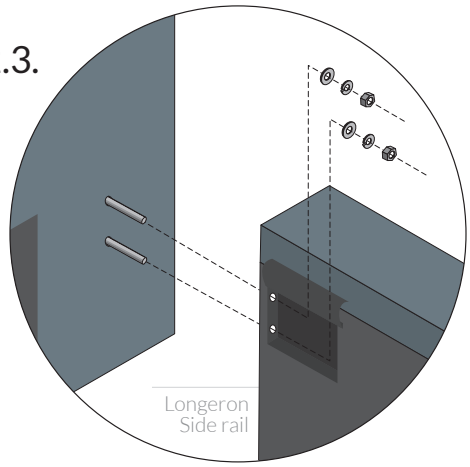

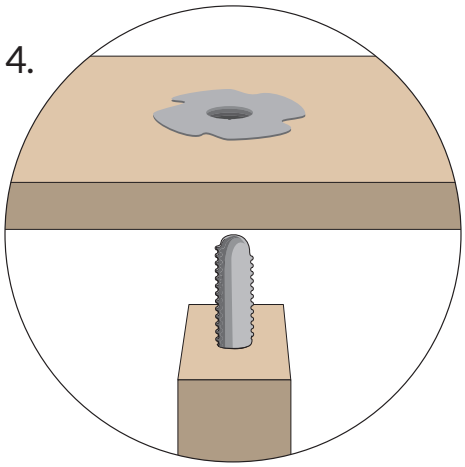

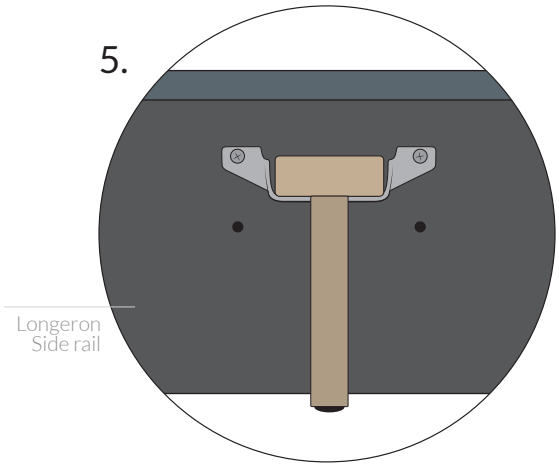

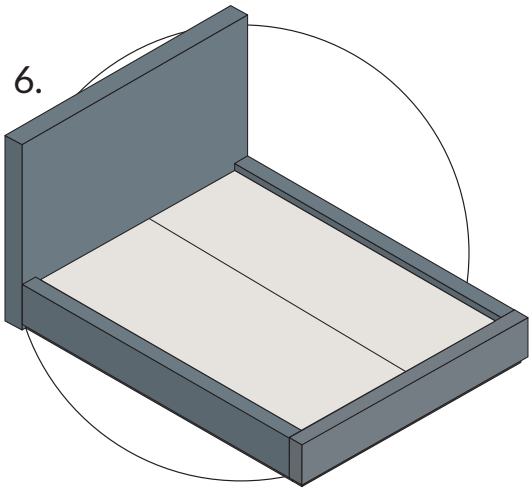

BASE MINCE
NARROW BED BASE

ASSEMBLAGE DE LIT
BED BASE ASSEMBLY

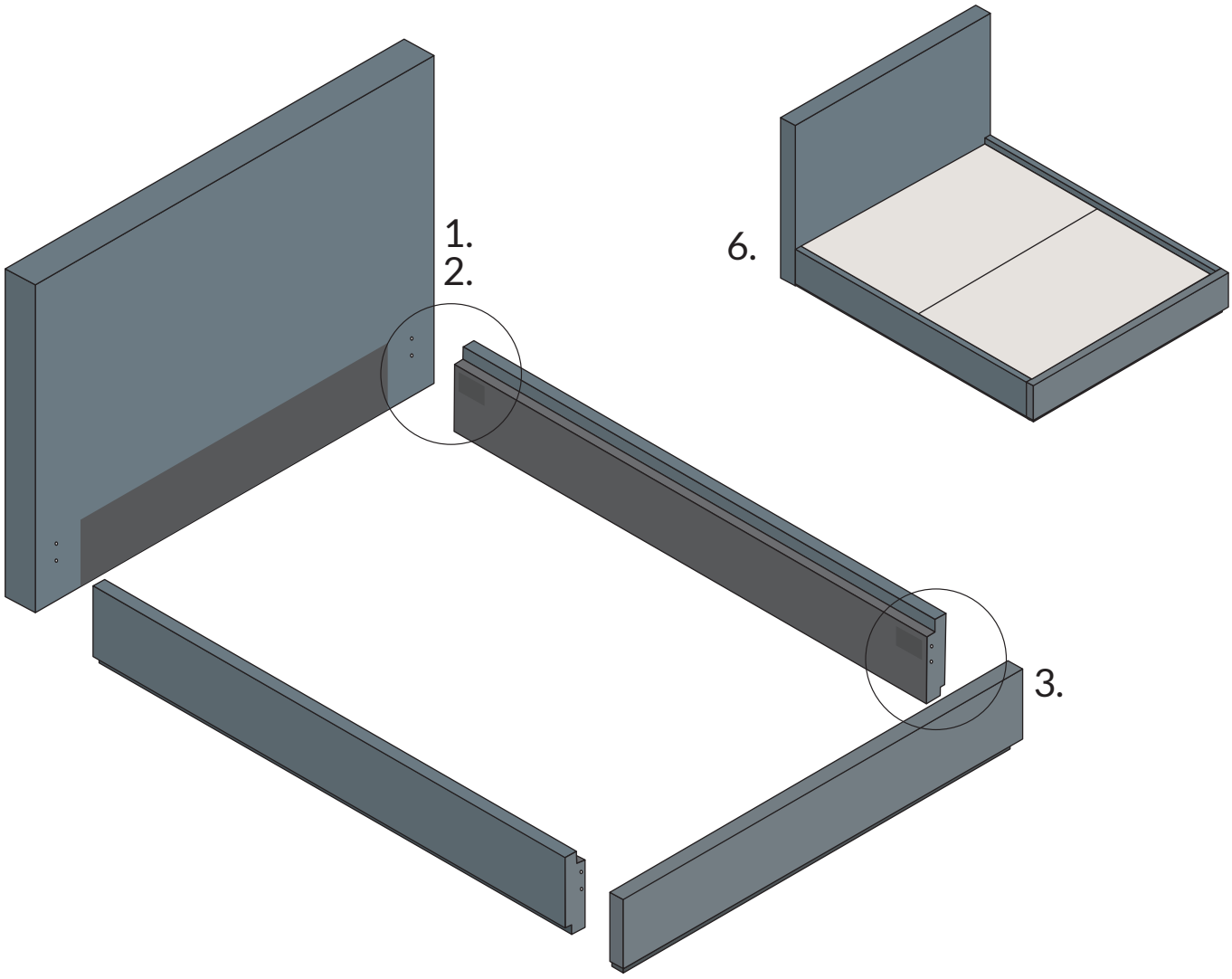

FR QUINCAILLERIE

Qté	Illustration	Description
8		Écrou
8		Rondelle de blocage
8		Petite rondelle
8		Tige filetée
3		Patte de support

EN HARDWARE

Qty	Illustration	Description
8		Nut
8		Lock Washer
8		Small Washer
8		Threaded Stud
3		Support Leg

FR ÉTAPES

1. Placez la tête de lit à l'endroit désiré et insérez 4 tiges filetées dans les trous de celle-ci.
2. Placez les longerons et les fixer à la tête en ajoutant sur les tiges filetées une petite rondelle, une rondelle de blocage et un écrou.
3. Répétez les étapes 1 et 2 pour fixer le pied de lit.
4. Vissez les pattes de support aux panneaux en bois particule.
5. Déposez les panneaux en bois particule sur la base de lit en vous assurant de mettre à niveau les pattes en dévissant le niveleur (partie noire) pour qu'elles touchent le sol.[1]
6. Déposez votre matelas.

1 Pour éviter de briser les pattes de support, revissez les niveleurs avant de déplacer le lit.

EN STEPS

1. Place the headboard in the desired location and insert 4 threaded studs into the holes of it.
2. Place the side rails and secure them to the headboard by adding a small washer, a lock washer and a nut to the threaded studs.
3. Repeat steps 1 and 2 to secure the footboard.
4. Screw the support legs to the posture board.
5. Place the posture board on the bed base and make sure to level the legs by unscrewing the leveller (black wheel) so that the legs touch the floor.[1]
6. Place your mattress.

1 To avoid breaking the support legs, re-screw the levellers before moving the bed.

1.

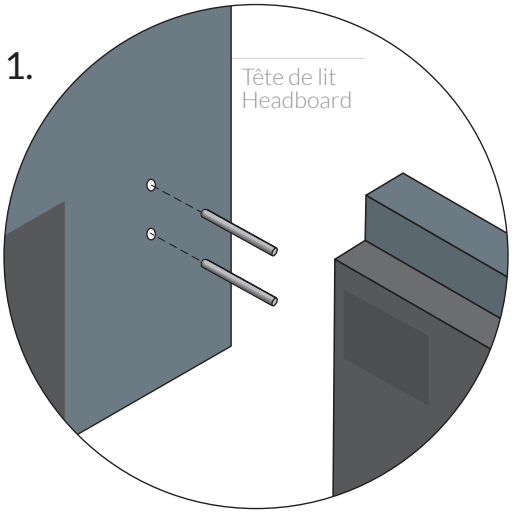

2.3.

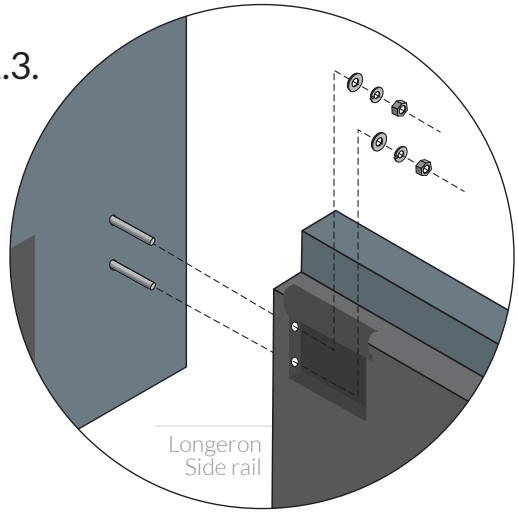

4.

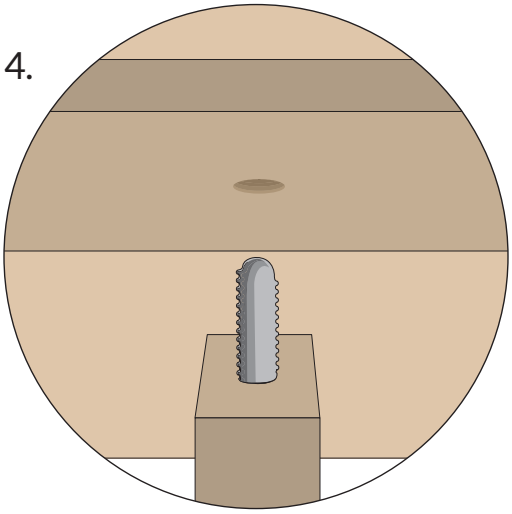

5.6.

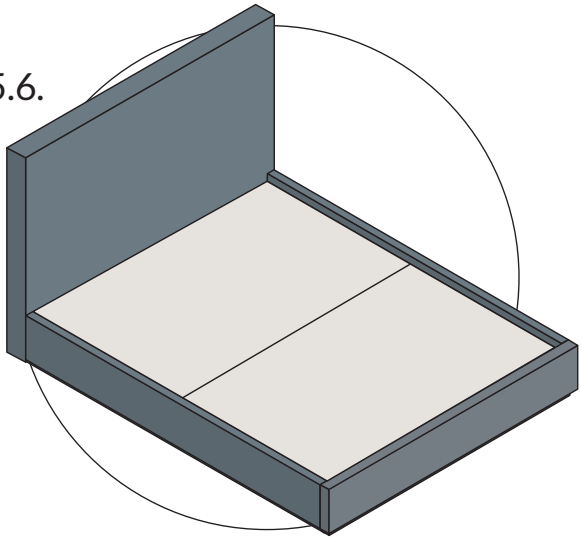

BASE LARGE AVEC RANGEMENT
WIDE BED BASE WITH STORAGE

Jaymar

ASSEMBLAGE DE LIT
BED BASE ASSEMBLY

* Avec base de lit KING
* With KING size bed base

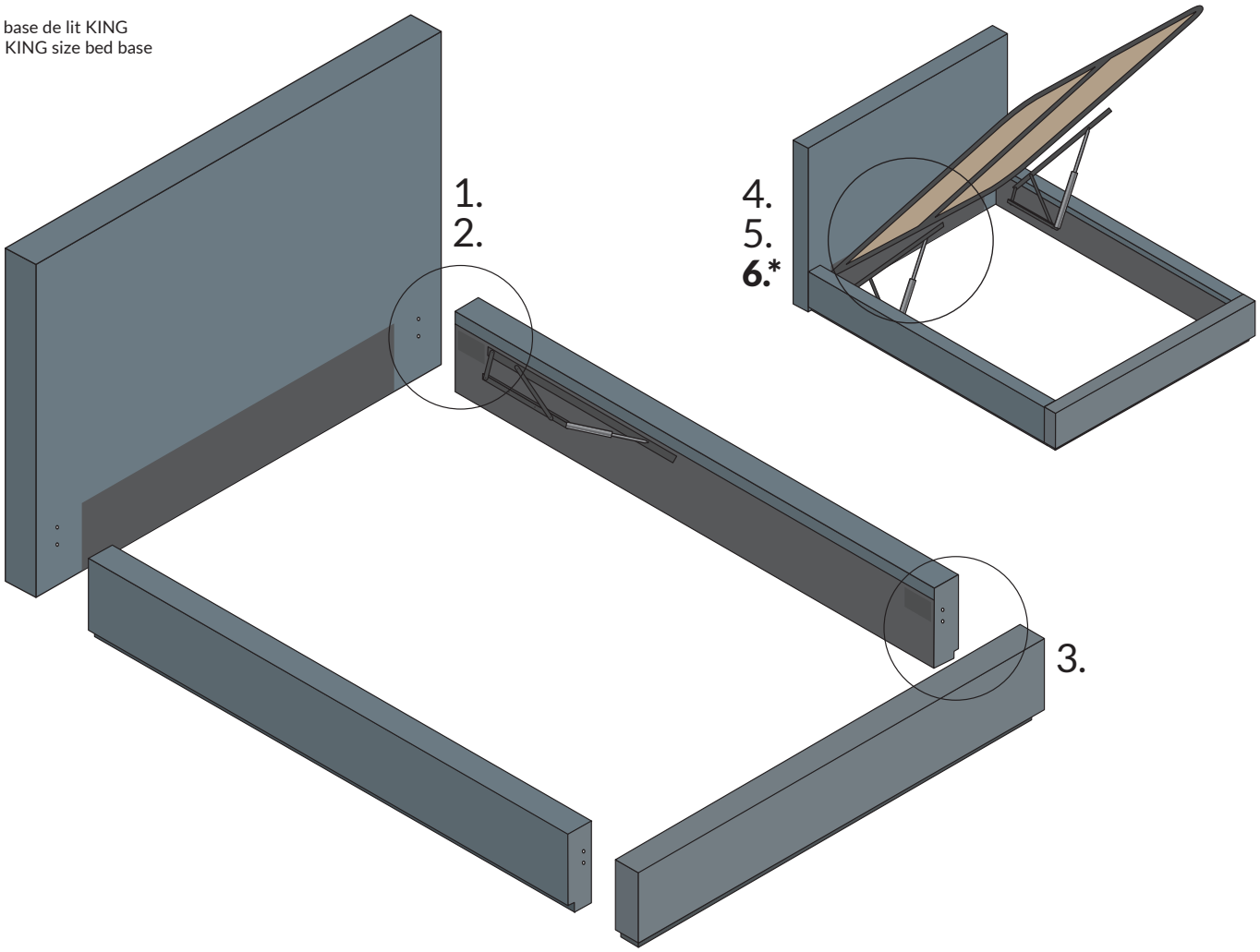

FR QUINCAILLERIE

Qté	Illustration	Description
8 · 10*		Écrou
8		Rondelle de blocage
8 · 10*		Petite rondelle
8		Tige filetée
1		Clé d'assemblage
2*		Patte de support
1		Quincaillerie pour charnières

EN HARDWARE

Qty	Illustration	Description
8 · 10*		Nut
8		Lock Washer
8 · 10*		Small Washer
8		Threaded Stud
1		Assembly Wrench
2*		Support Leg
1		Hinges Hardware

FR ÉTAPES

1. Placez la tête de lit à l'endroit désiré et insérez 4 tiges filetées dans les trous de celle-ci.
2. Placez les longerons et les fixer à la tête en ajoutant sur les tiges filetées une petite rondelle, une rondelle de blocage et un écrou.
3. Répétez les étapes 1 et 2 pour fixer le pied de lit.
4. Retirez l'attache pour libérer les charnières et le cylindre.
5. Utilisez la quincaillerie pour charnières pour fixer celles-ci aux longerons du lit. Placez le sommier en contreplaqué sur les supports et fixez les charnières au sommier de chaque côté.

6.* Base KING: Installez les 2 pattes de support dans les trous au centre du sommier en ajoutant une petite rondelle et un écrou. Assurez-vous de mettre à niveau les pattes en dévissant le niveleur (partie noire) pour qu'elles touchent le sol.[1]

7. Déposez votre matelas.[2]

1 Pour éviter de briser les pattes du supports, revissez les niveleurs avant de déplacer le lit.
2 Le mécanisme de lit à rangement ne se rabat qu'avec le poids du matelas.

EN STEPS

1. Place the headboard in the desired location and insert 4 threaded studs into the holes of it.
2. Place the side rails and secure them to the headboard by adding a small washer, a lock washer and a nut to the threaded studs.
3. Repeat steps 1 and 2 to secure the footboard.
4. Remove the plastic tie from the hinges and cylinder.
5. Use the hinges hardware to secure the hinges to the side rails. Place the plywood bed frame on the supports and secure the hinges to the plywood bed frame on each side.

6.* KING Base: Install the 2 support legs in the center holes of the bedframe by adding a small washer and a nut. Make sure to level the legs by unscrewing the leveller (black wheel) so that the legs touch the floor.[1]

7. Place your mattress.[2]

1 To avoid breaking the support legs, re-screw the levellers before moving the bed.
2 The storage bed mechanism only closes with the weight of the mattress.

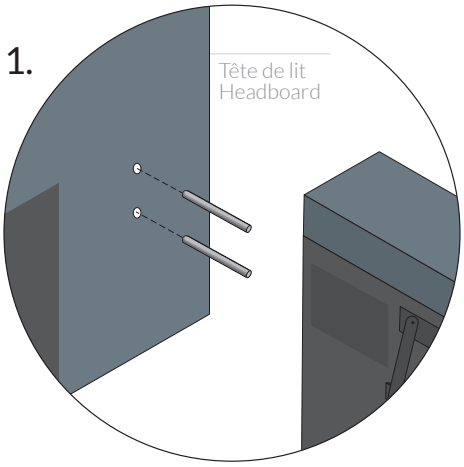

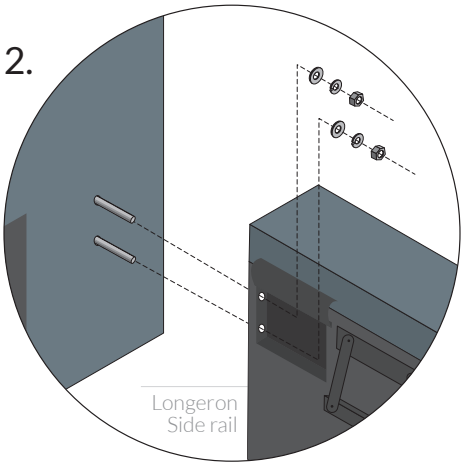

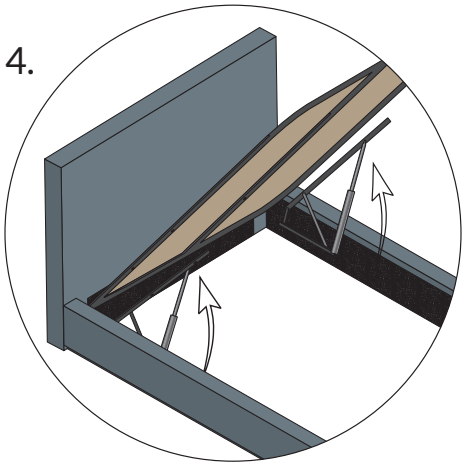

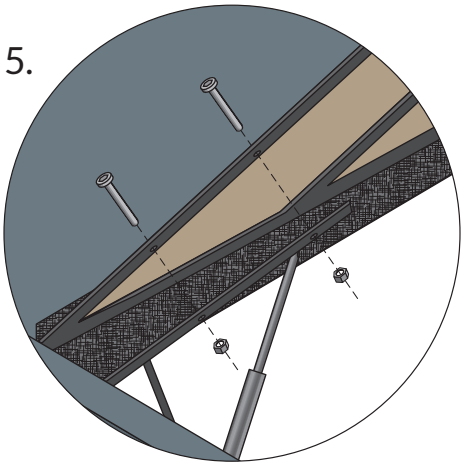

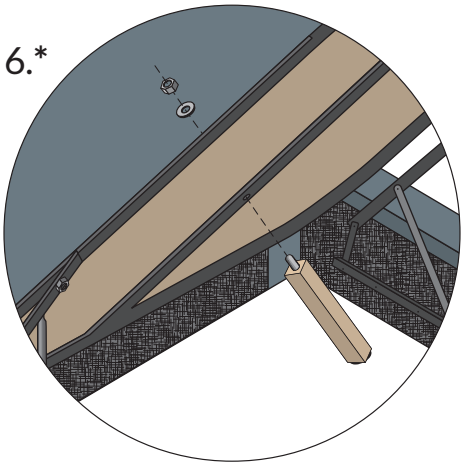

Aucune patte de support n'est nécessaire pour le format Queen.
No support leg is required for Queen size.

BASE MINCE AVEC RANGEMENT
NARROW BED BASE WITH STORAGE

Jaymar

ASSEMBLAGE DE LIT
BED BASE ASSEMBLY

* Avec base de lit KING
* With KING size bed base

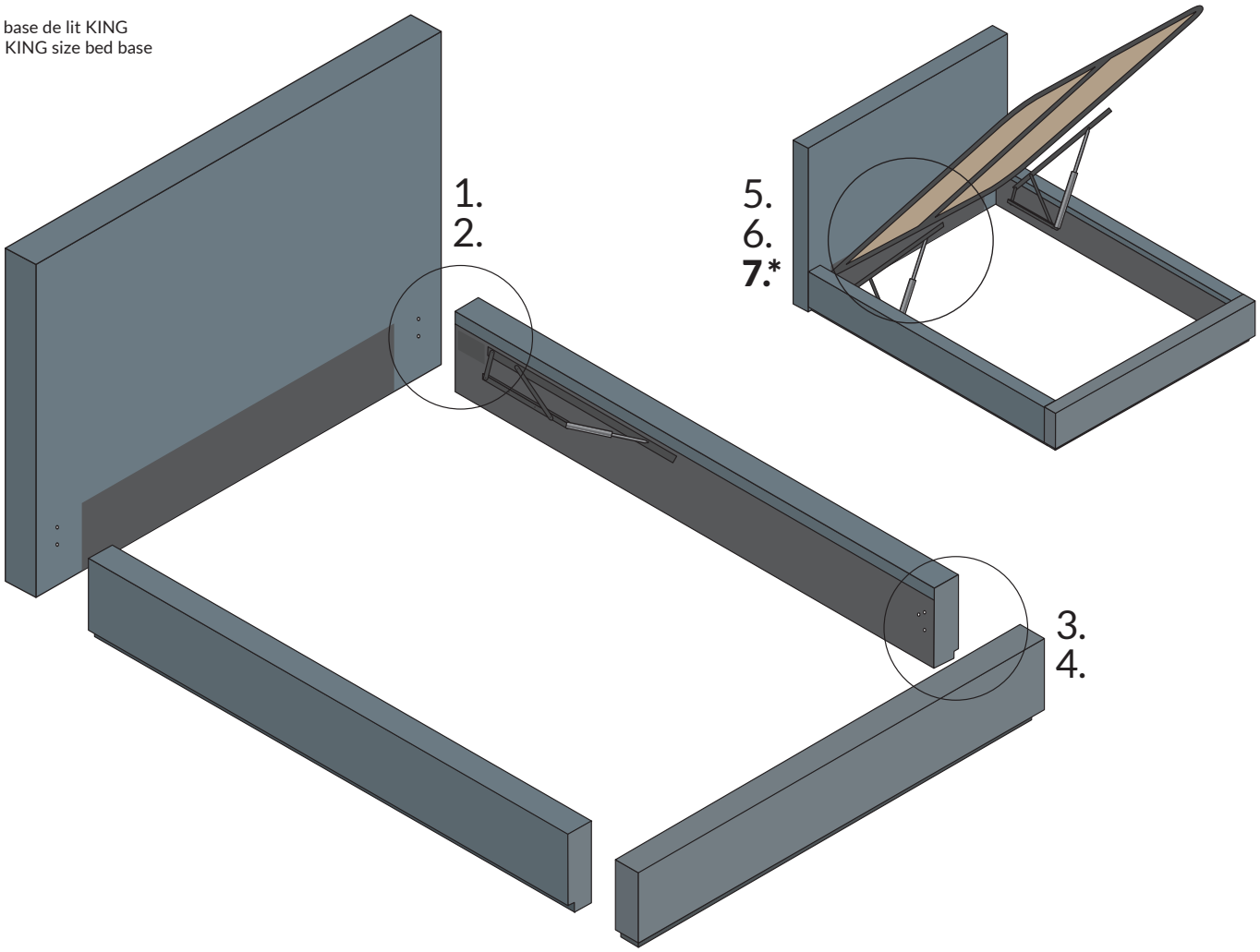

FR QUINCAILLERIE

Qté	Illustration	Description
16 · 18*		Écrou
16		Rondelle de blocage
16 · 18*		Petite rondelle
4		Tige filetée
12		Boulon hexagonal
2	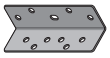	Support coin
1		Clé d'assemblage
2*		Patte de support
1	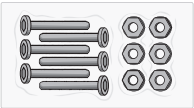	Quincaillerie pour charnières

EN HARDWARE

Qty	Illustration	Description
16 · 18*		Nut
16		Lock Washer
16 · 18*		Small Washer
4		Threaded Stud
12		Hexagonal Bolt
2	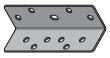	Corner Brace
1		Assembly Wrench
2*		Support Leg
1	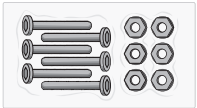	Hinges Hardware

FR ÉTAPES

1. Placer la tête de lit à l'endroit désiré et insérez 4 tiges filetées dans les trous de celle-ci.
2. Placez les longerons et les fixer à la tête en ajoutant sur les tiges filetées une petite rondelle, une rondelle de blocage et un écrou.
3. Installez les supports coin sur la partie interne de chaque longeron. Vissez chaque support avec les petites rondelles, les rondelles de blocage et les boulons hexagonaux dans les trous 1,2,4 de la plaque.
4. Fixez le pied du lit aux longerons avec les petites rondelles, les rondelles de blocage et les boulons hexagonaux dans les trous 1,2,3 des supports coin.
5. Retirez l'attache pour libérer les charnières et le cylindre.
6. Utilisez la quincaillerie pour charnières pour fixer celles-ci aux longerons du lit. Placez le panneau contreplaqué sur les supports et fixez la charnière au panneau de bois de chaque côté.

7.* Base KING: Installez les 2 pattes de support dans les trous au centre du sommier en ajoutant une petite rondelle et un écrou. Assurez-vous de mettre à niveau les pattes en dévissant le niveleur (partie noire) pour qu'elles touchent le sol.[1]

8. Déposez votre matelas.[2]

1 Pour éviter de briser les pattes de support, revissez le niveleur avant de déplacer le lit.
2 Le mécanisme de lit à rangement ne se rabat qu'avec le poids du matelas.

EN STEPS

1. Place the headboard in the desired location and insert 4 threaded studs into the holes of it.
2. Place the side rails and secure them to the headboard by adding a small washer, a lock washer and a nut to the threaded studs.
3. Install the corner braces on the inner part of each side rails. Secure each corner brace with small washers, lock washers and hexagonal bolts in the holes 1,2,4 of the plate.
4. Secure the footboard to the side rails with small washers, lock washers and hexagonal bolts in the holes 1,2,3 of the corner braces.
5. Remove the plastic tie from the hinges and cylinder.
6. Use the hinges hardware to secure them to the bed rail. Place the plywood panel on the brackets and attach the hinge to the wood panel on each side.

7.* KING Base: Install the 2 support legs in the center holes of the bedframe by adding a small washer and a nut. Make sure to level the legs by unscrewing the leveller (black wheel) so that the legs touch the floor.[1]

8. Place your mattress.[2]

1 To avoid breaking the support legs, re-screw the levellers before moving the bed.
2 The storage bed mechanism only closes with the weight of the mattress.

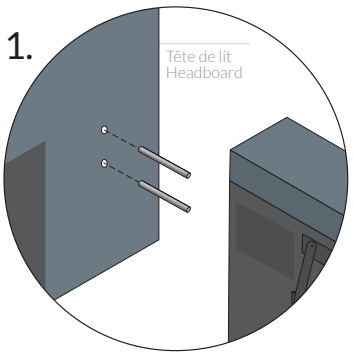

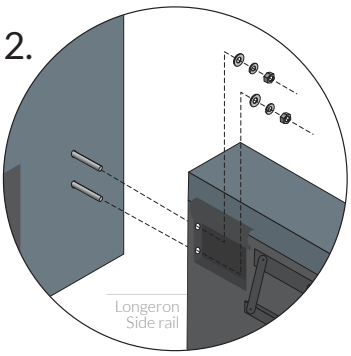

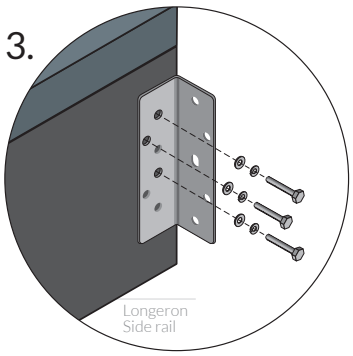

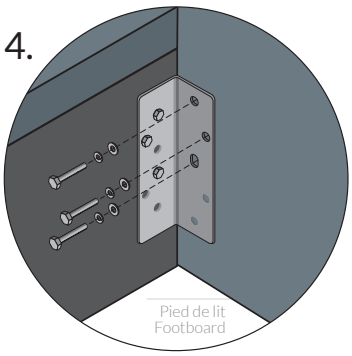

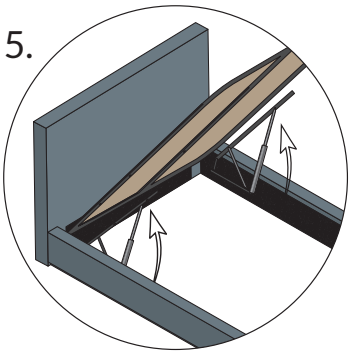

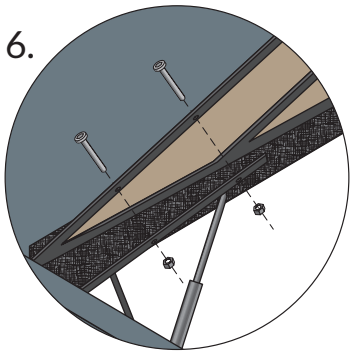

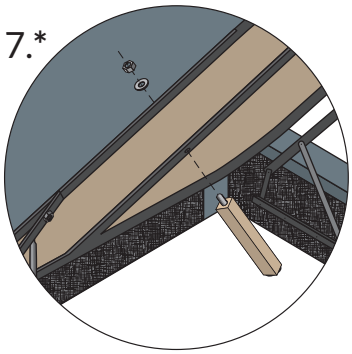

Aucune patte de support n'est nécessaire pour le format Queen.
No support leg is required for Queen size.

BASE AVEC TIROIR FRONTAL
BED BASE WITH FRONT DRAWER

ASSEMBLAGE DE LIT
BED BASE ASSEMBLY

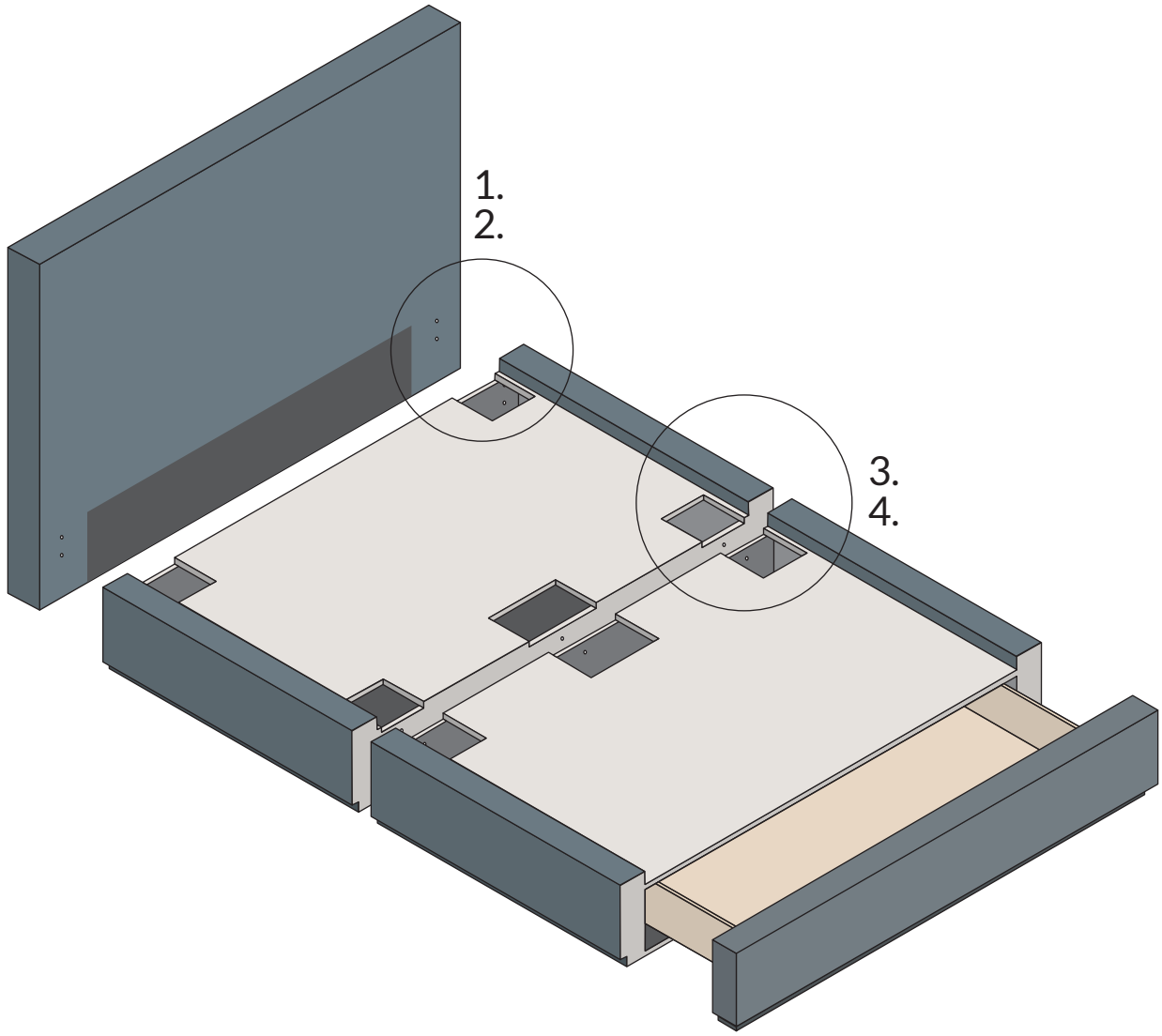

FR QUINCAILLERIE

Qté	Illustration	Description
7		Écrou
7		Rondelle de blocage
4		Petite rondelle
6		Grande rondelle
4		Tige filetée
3		Boulon 2" ½

EN HARDWARE

Qty	Illustration	Description
7		Nut
7		Lock Washer
4		Small Washer
6		Large Washer
4		Threaded Stud
3		Bolt 2" ½

FR ÉTAPES

1. Placez la tête de lit à l'endroit désiré et insérez 4 tiges filetées dans les trous de celle-ci.
2. Placez le caisson sans tiroir et le fixer à la tête en ajoutant une petite rondelle, une rondelle de blocage et un écrou sur les tiges filetées.
3. Placez le caisson à tiroir et le fixer à l'autre caisson en ajoutant d'un côté un boulon et une grande rondelle et de l'autre côté une grande rondelle, une rondelle de blocage et un écrou.
4. Placez les couvercles rembourrés à leur emplacement respectif.

EN STEPS

1. Place the headboard in the desired location and insert 4 threaded studs into the holes of it.
2. Place the casing without the drawer and secure it to the headboard by adding a small washer, a lock washer and a nut on the threaded studs.
3. Place the drawer casing and secure it to the other casing by adding a bolt and a large washer on one side and a large washer, a lock washer and a nut on the other side.
4. Place the upholstered covers in their respective places.

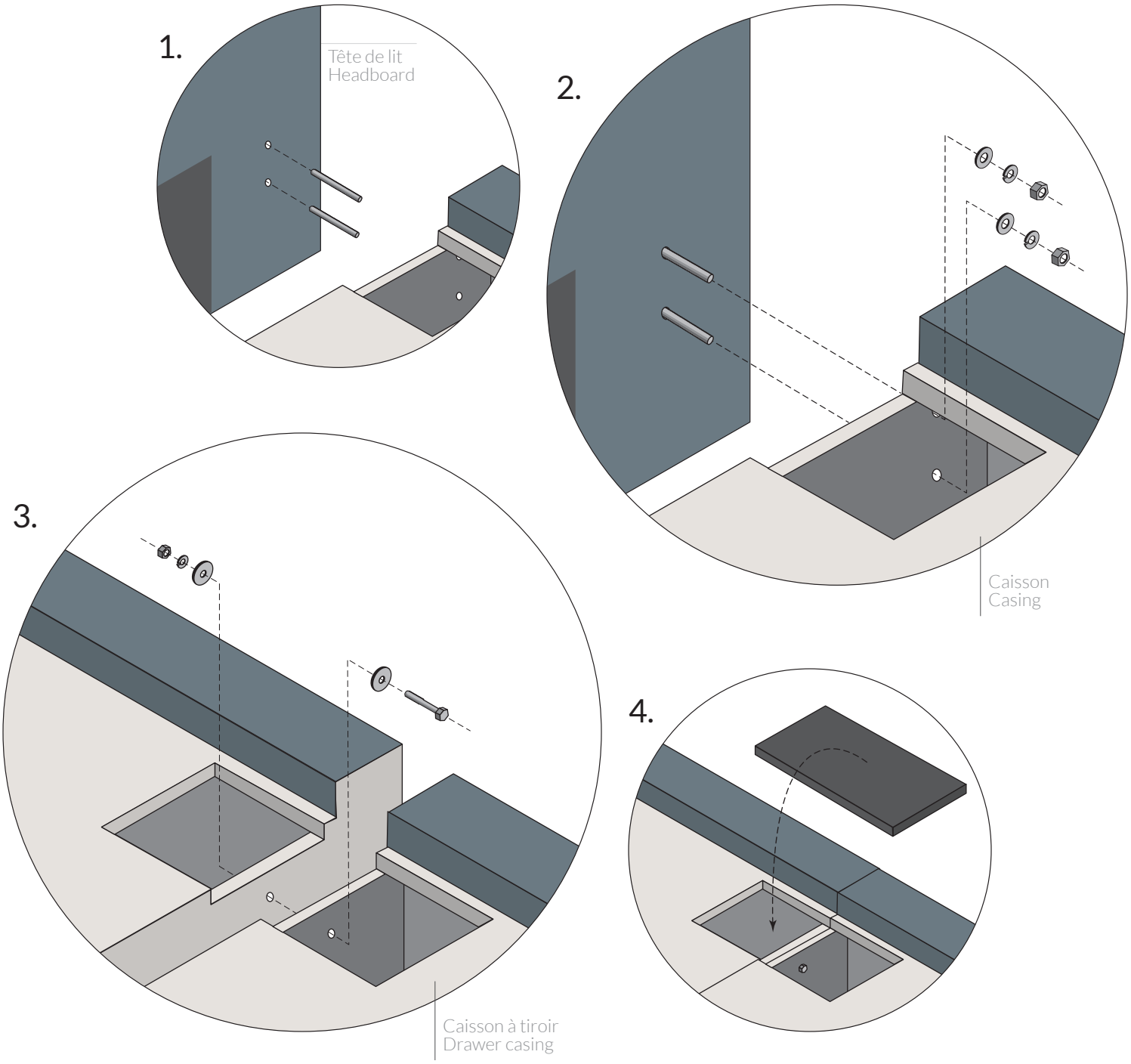

BASE AVEC TIROIRS LATÉRAUX
BED BASE WITH SIDE DRAWERS

ASSEMBLAGE DE LIT
BED BASE ASSEMBLY

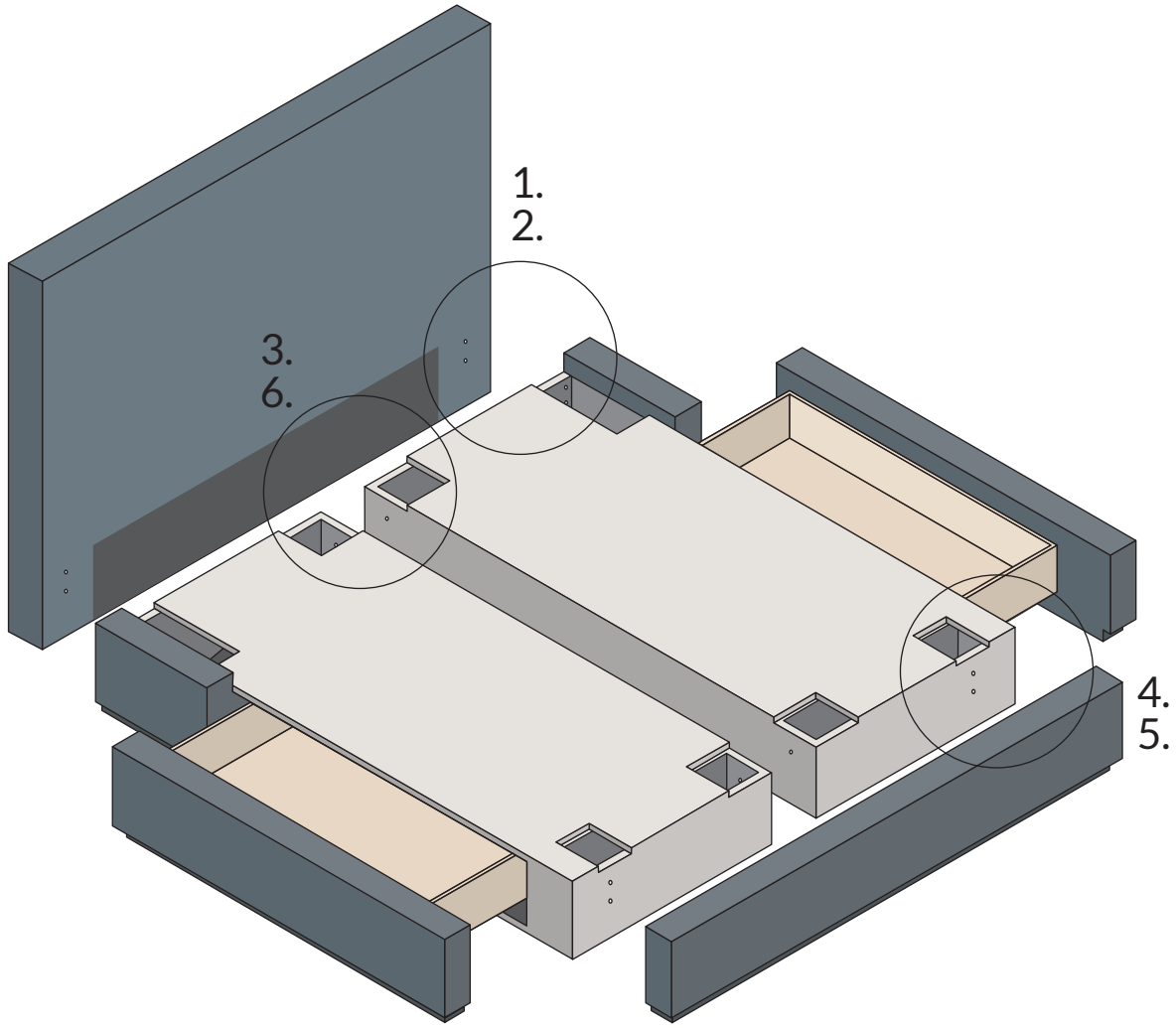

FR QUINCAILLERIE

Qté	Illustration	Description
10		Écrou
10		Rondelle de blocage
8		Petite rondelle
4		Grande rondelle
8		Tige filetée
2		Boulon 2" ½

EN HARDWARE

Qty	Illustration	Description
10		Nut
10		Lock Washer
8		Small Washer
4		Large Washer
8		Threaded Stud
2		Bolt 2" ½

FR ÉTAPES

1. Placez la tête de lit à l'endroit désiré et insérez 4 tiges filetées dans les trous de celle-ci.
2. Placez les 2 caissons à tiroir et les fixer à la tête en ajoutant une petite rondelle, une rondelle de blocage et un écrou sur les tiges filetées.
3. Fixez les 2 caissons ensemble en ajoutant d'un côté un boulon et une grande rondelle et de l'autre côté une grande rondelle, une rondelle de blocage et un écrou.
4. Placez le pied de lit et insérez 4 tiges filetées dans les trous de celui-ci.
5. Fixez le pied de lit aux caissons en ajoutant une petite rondelle, une rondelle de blocage et un écrou sur les tiges filetées.
6. Placez les couvercles rembourrés à leur emplacement respectif.

EN STEPS
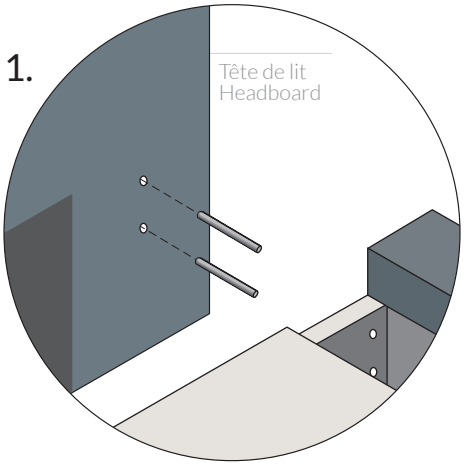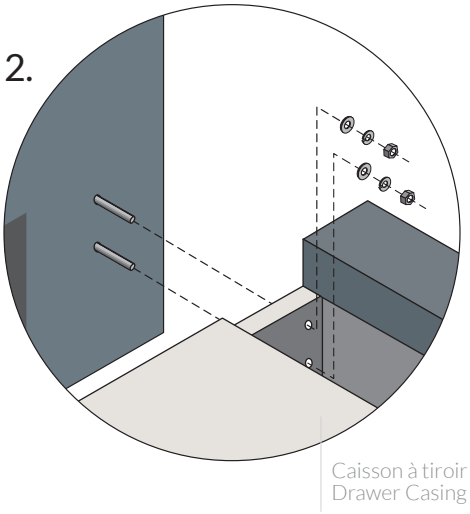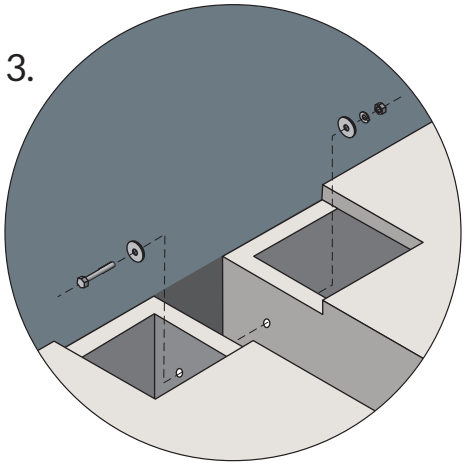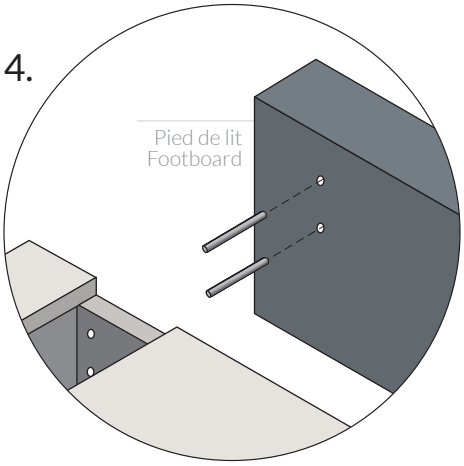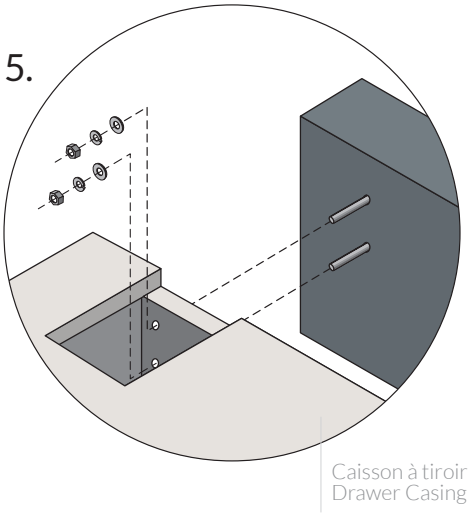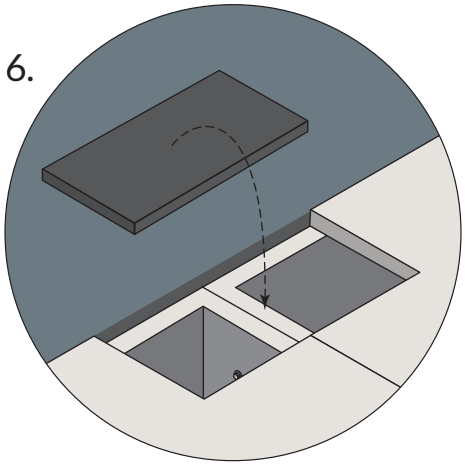
1. Place the headboard in the desired location and insert 4 threaded studs into the holes of it.
2. Place the 2 drawer casings and secure them to the headboard by adding a small washer, a lock washer and a nut to the threaded studs.
3. Secure the 2 drawer casings together by adding a bolt and a large washer on one side and a large washer, a lock washer and a nut on the other side.
4. Place the footboard and insert 4 threaded studs into the holes it.
5. Secure the footboard to the casings by adding a small washer, a lock washer and a nut on the threaded studs.
6. Place the upholstered covers in their respective places.